PARTER SKALA 1:10

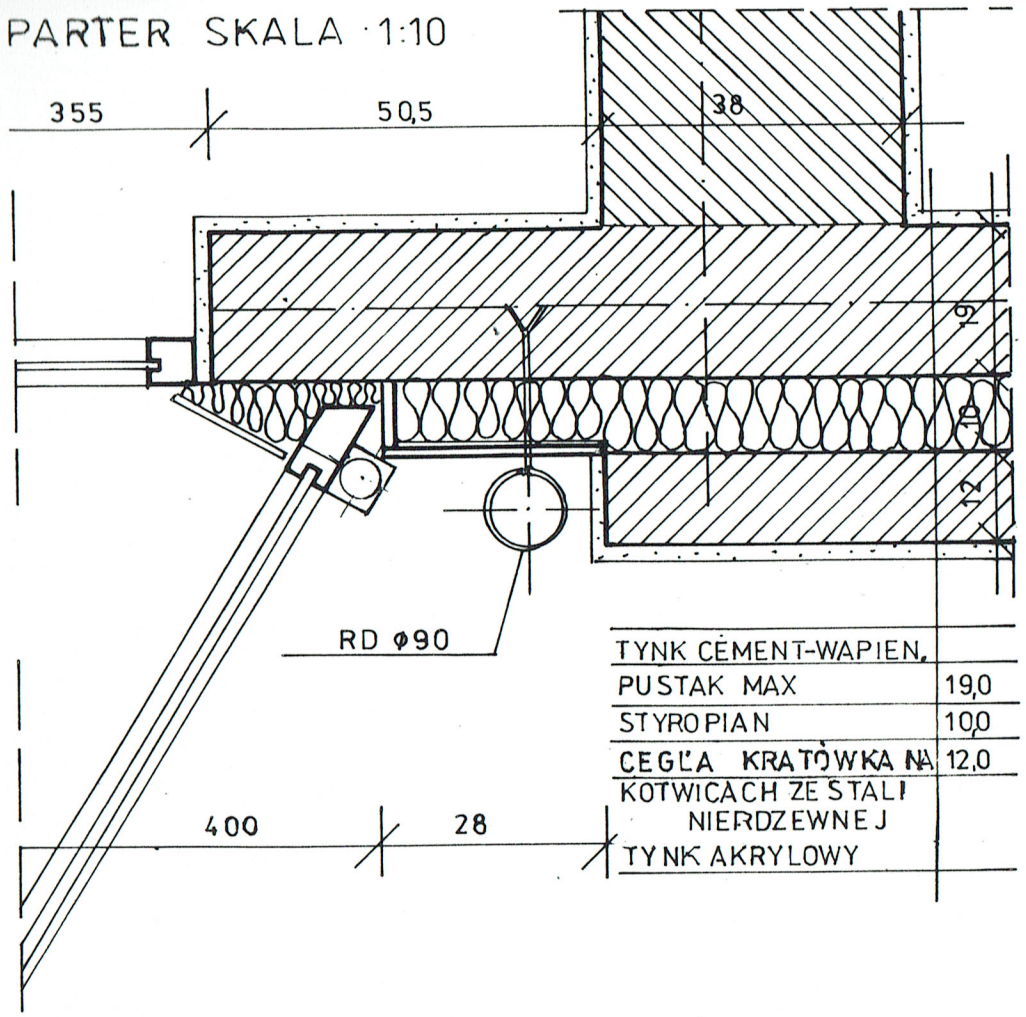


| | |
|---|---|
| TYNK CEMENT-WAPIEN. | |
| PUSTAK MAX | 19,0 |
| STYROPIAN | 10,0 |
| CEGŁA KRATÓWKA NA KOTWICACH ZE STALI NIERDZEWNEJ | 12,0 |
| TYNK AKRYLOWY | |

I PIĘTRO SKALA 1:10

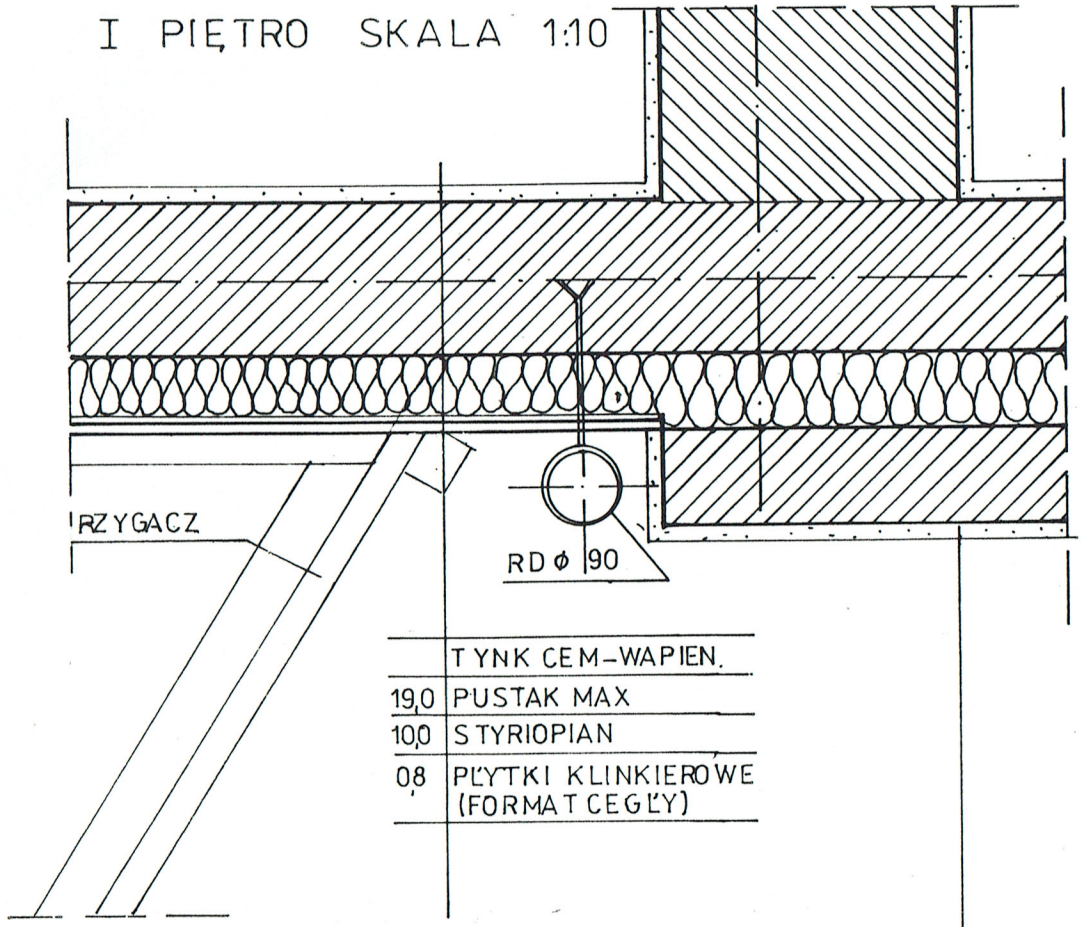


| | |
|---|---|
| | TYNK CEM-WAPIEN. |
| 19,0 | PUSTAK MAX |
| 10,0 | STYRIOPIAN |
| 08 | PŁYTKI KLINKIEROWE (FORMAT CEGŁY) |

W SEKCJACH A,B - TYNK
W SEKCJACH C,F - CEGŁA KLINKIEROWA/DO RZĘDNEJ +6,44
PATRZ ELEWACJE/

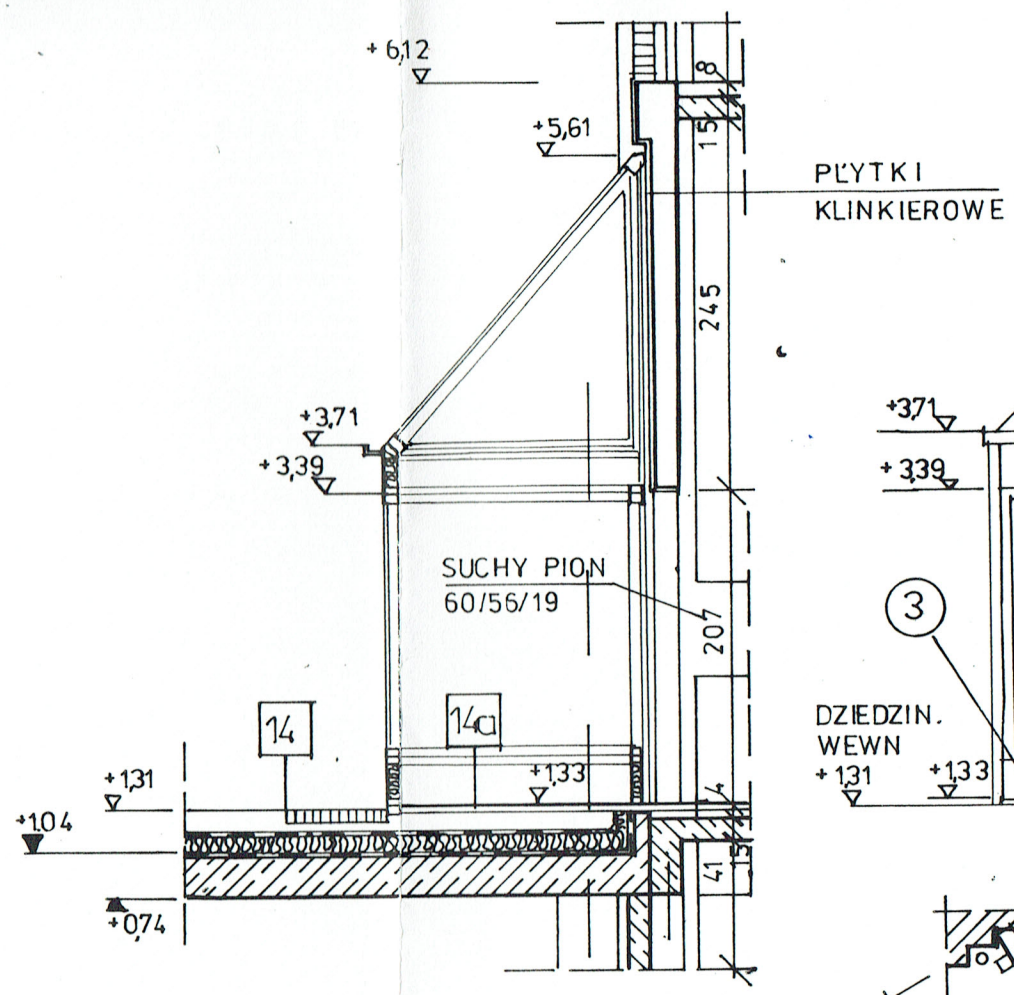


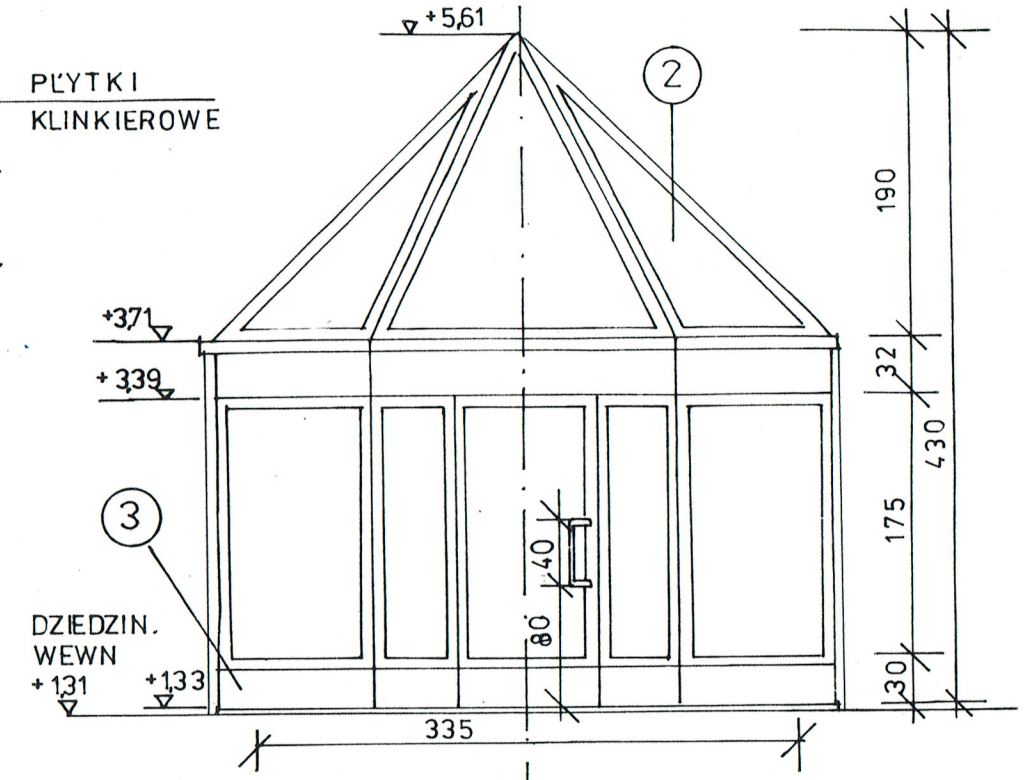


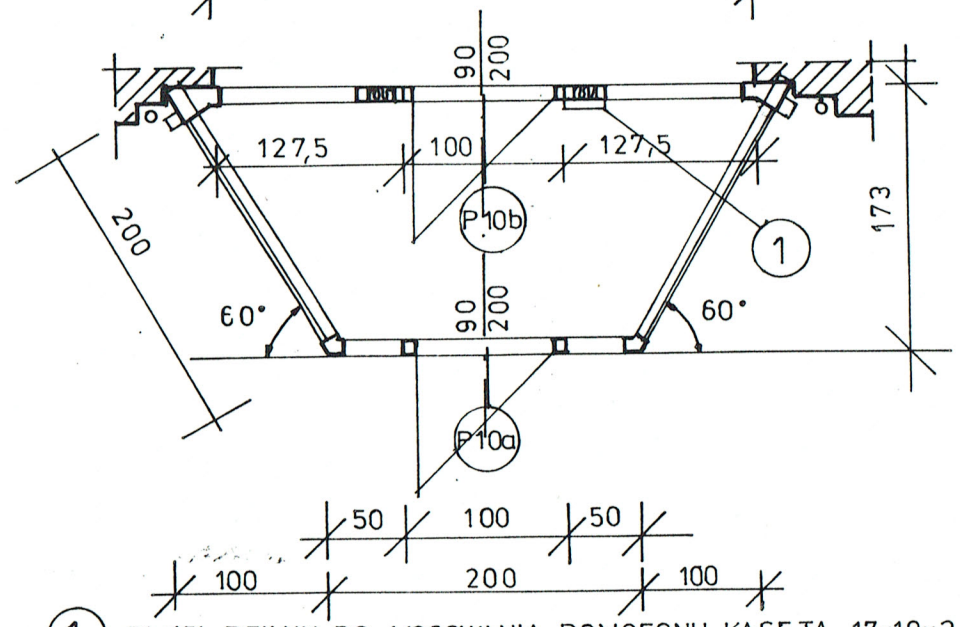


1. PANEL PEŁNY DO MOCOWANIA DOMOFONU KASETA 17×19×3
2. ZESTAWY SZYBOWE BEZ IZOLACJI TERMICZNEJ
3. COKÓŁ Z BLACHY KWASOODPORNEJ EMALIOWANEJ W KOLORZE TURKUSOWYM

PŁYTKI KLINKIEROWE
FORMAT CEGŁY
STYROPIAN

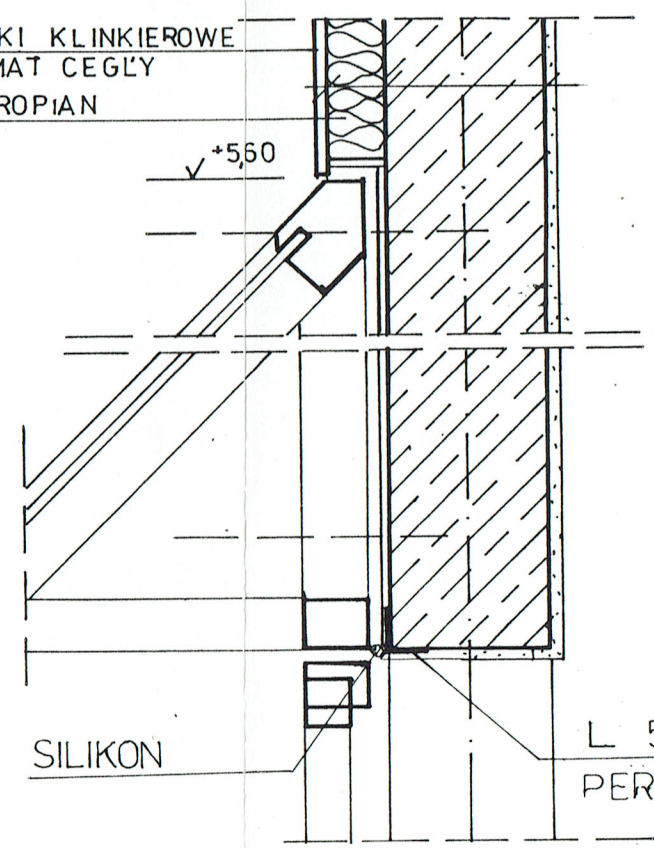


**SOŁTYK & SOŁTYK**
ARCHITEKCI
Sp. z o.o. 00-305 Warszawa, ul. Dobra 89 A/8, tel./fax (48 22) 26 41 20

| | | | |
|---|---|---|---|
| Temat | OSIEDLE SM. SGGW MOCZYDŁO PLN | Data | 06/97 |
| Projekt | TECHNICZNO-ROBOCZY | Skala | 1:10 1:50 |
| Treść rysunku | PRZEDSIONKI WEJŚCIOWE ŚCIANA ZEWNĘTRZNA KLATKI SCHODOWEJ | Nr rys. | D-17 |
| Architekt | STANISŁAW SOŁTYK upr. St 230/82 | Podpis | |
| Kreślił | ALEKSANDRA GIERA | Podpis | |
| Sprawdził | upr. | Podpis | |